

OVNI-R

Code article	**86.I026.2331.02**
Type de produit	**Intérieurs**
Catégorie	**Industriel**
Famille	**OVNI**
Sous-famille	**OVNI-R**
Pictograms	CRI 80 · CE · Driver INCL. · On Off · 1-10V · 50000h L70B10

Dimensions	
Product dimensions (mm)	**ø358*55mm**

Dessin techniqe

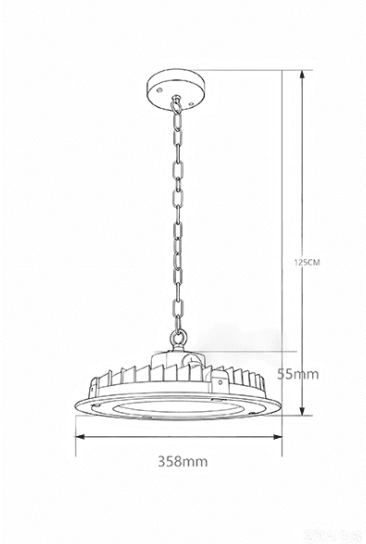

Produit	
Puissance système (W)	**200**
Flux lumineux utile (lm)	**24000**
Efficacité lumineuse (lm/W)	**120**
Angle de faisceau	**83.3**
IP	**65**
Electrical feeding	**120-277V**
U. G. R	**12**
Équipement	**ON-OFF**
Température de couleur (K)	**3000**
IK	**09**